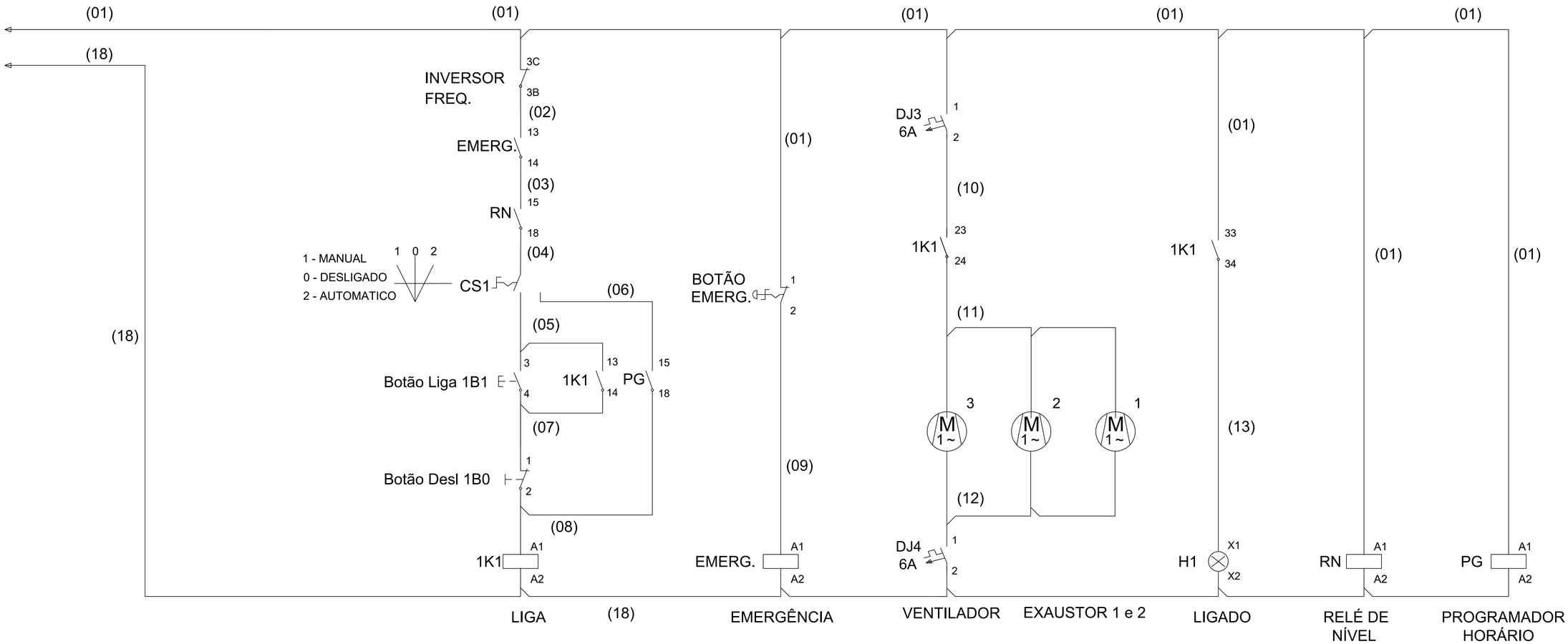

02/02

REVISÃO				
Nº	DATA	DESCRIÇÃO	EXECUTADO POR	APROVADO POR

DESO	
ACEITO	DATA

DESENHO DE REFERÊNCIA	
TITULO	NÚMERO

NOTAS

DESO
VISTO E ACEITO
ESTA ACEITAÇÃO NÃO ISENTA A CONTRATADA DAS RESPONSABILIDADES E OBRIGAÇÕES CONTIDAS NO CONTRATO

ANALISADO
APROVADO
VISTO

EXECUTADO POR
DESO
COMPANHIA DE SANEAMENTO DE SERGIPE

TOPOGRAFIA
DESENHO TOPOGRAFIA
PROJETO
DESENHO PROJETO ENG° ELETRICISTA GILVAN DOS SANTOS 24/04/2018
APROVAÇÃO

DESO COMPANHIA DE SANEAMENTO DE SERGIPE

COMPANHIA DE SANEAMENTO DE SERGIPE

DIAGRAMA DE COMANDO
INVERSOR DE FREQUÊNCIA ENTRADA MONOFÁSICA 220V/SAÍDA TRIFÁSICA 220V

REVISÃO:	ESCALA:	Nº DESO:	Nº FIRMA:
0	INDICADA		